令和4年度少年少女秋季フットサル大会　決勝トーナメント戦　組合表①（1･2･3年生）

令和4年11月6日(日)　　**会場:赤羽自然観察公園**

1年生の部

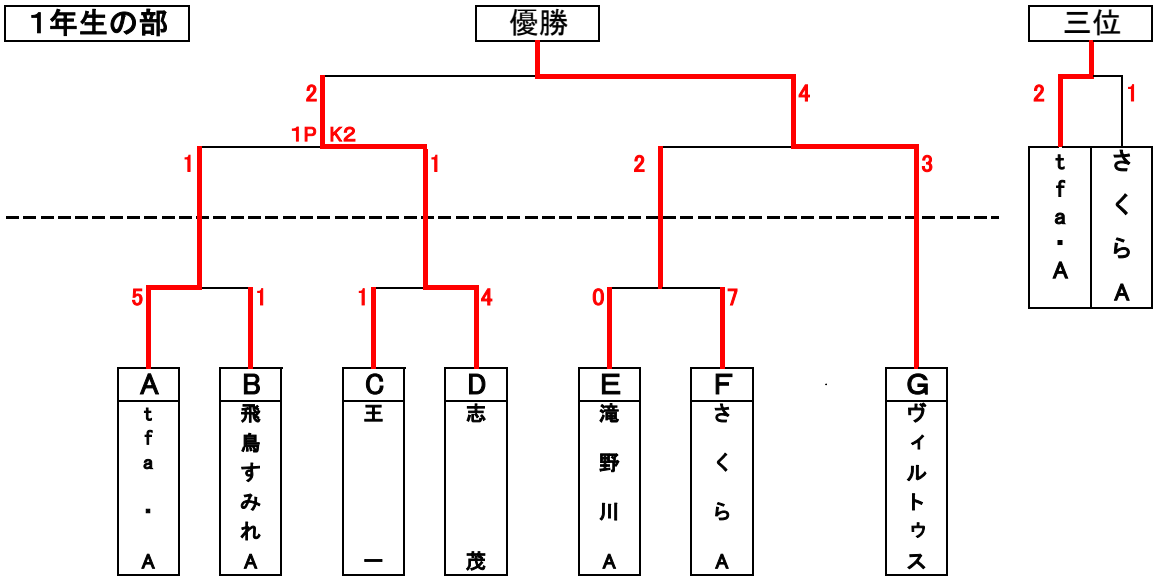

2年生の部

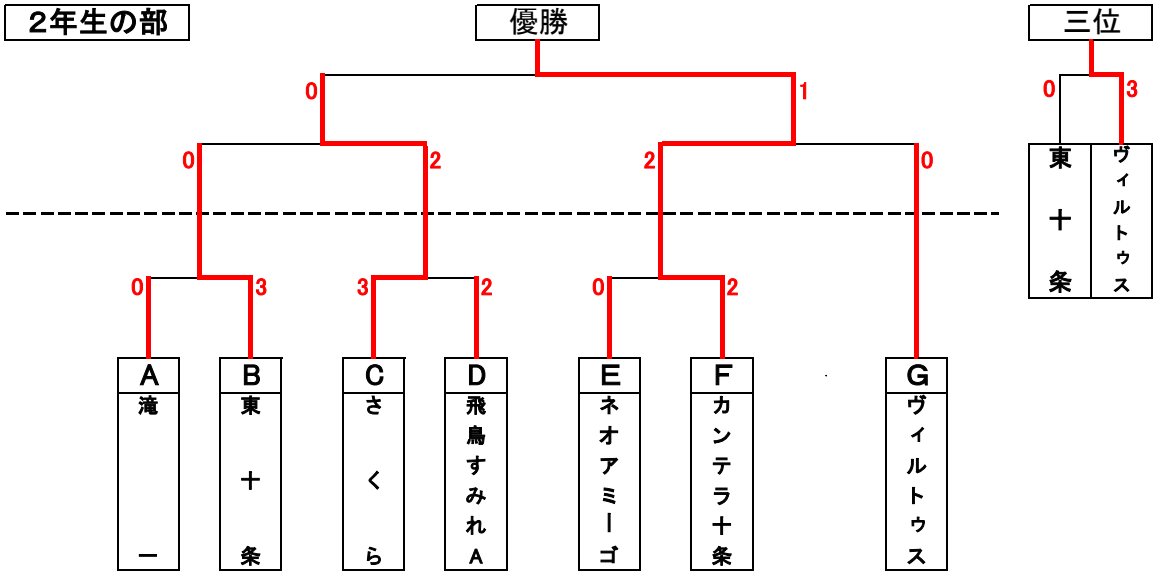
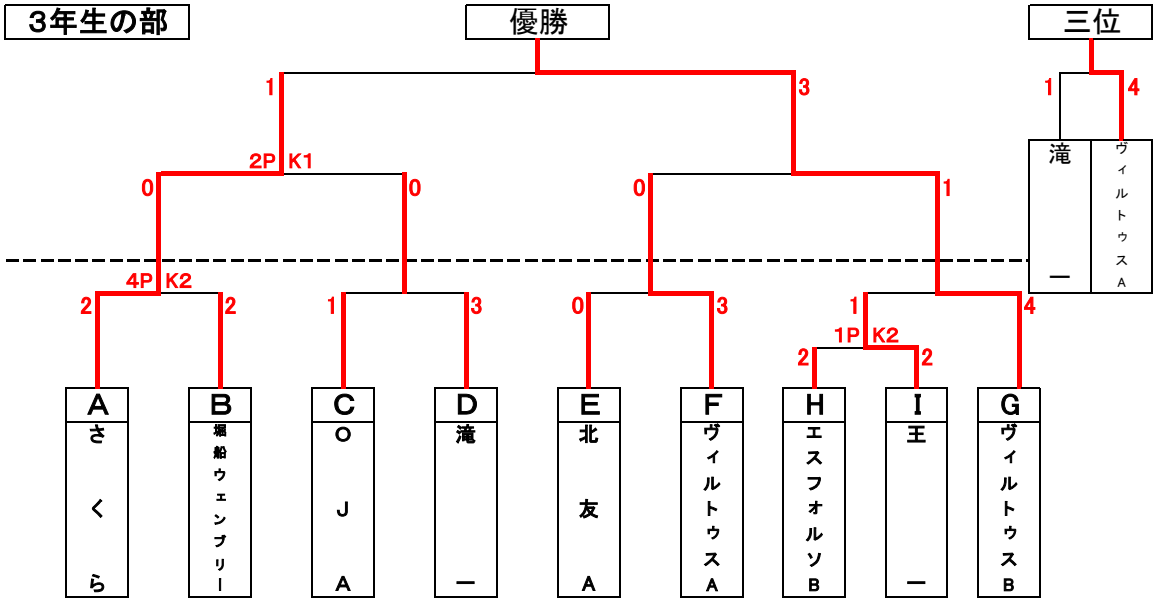
3年生の部