2023/11/19
第1稿

第 28 回
荒川クリエーション
少年少女サッカー大会

大会日程 ：２０２３年１２月１０日（日）・１７日（日）

場　　所 ：荒川区　東尾久運動場多目的広場
：荒川区　荒川区少年運動場サッカー場・多目的広場（荒川河川敷）
：江東区　都立辰巳の森海浜公園 少年広場

主　　催 ：荒川クリエーシヨン少年少女サッカー大会実行委員会

幹 事 区 ：江東区・荒川区

第28回　荒川クリエーション少年少女サッカー大会　大会要項

大 会 日 程 ： 2023年 12月10 日（日曜日）、17日（日曜日）　予備日無し
12月10日：予選リーグ戦　　12月17日：上位トーナメント戦・順位リーグ戦

大 会 会 場 ： 三会場となります。詳細は別紙資料を参照ください。

【少年】
◆ 荒川区東尾久運動場多目的広場（二面）
荒川区東尾久7－1－1（都立尾久の原公園隣り）
グランド横に有料駐車場あり
◆ 荒川区少年運動場（サッカー場と多目的広場）各一面
足立区小台1－22先（荒川河川敷、扇大橋下流）
専用駐車場あり（**駐車証が必要**：各チーム4台まで）

【少女】
◆ 都立辰巳の森海浜公園少年広場（二面）
江東区辰巳2－2
公園の有料駐車場あり

（会場注意）
・全面禁煙
・ピッチ内立入は、
選手、スタッフのみ
・荒川河川敷は自転車、
ランニングの走行に注意
※その他詳細は別紙参照

出場チーム数 ： 少年 … 16 チーム　少女 … 9 チーム　（招待チーム）

	足立区	荒川区	板橋区	北区	江東区	墨田区	台東区	川口市	戸田市	中央区	合計
少年	1	2	2	2	2	1	1	2	2	1	16
少女	1	2	1	1	1	1	0	1	1		9

協 賛 企 業 ： グランスポーツ株式会社
調布市仙川町1－15－58　　TEL:03-5989-1955

集 合 時 間 ： 各チームの試合時間に合わせてご集合ください。会場の設営は幹事区で行います。
※最終試合チームには、使用ピッチの撤収作業をお願いします。

打　合　せ ： 各日到着時に本部にて行います。

表　彰　式 ： 表彰対象チームは最終試合が終わった後、本部前にて行います。
個人賞は各チームの最終試合終了後にお渡しします。

参　加　費 ： 1チーム一律　7,000円とする。
第一日目、各会場の本部にてお支払いください。

参 加 資 格 ： 小学生6年以下で構成された各市区の選抜・代表チーム（スポーツ保険に加入していること）

選 手 登 録 ： 試合当日のメンバー表による。

競 技 規 則 ： ① 試合は8人制とする。
② メンバー表の提出は不要とする。
③ 試合中の選手交代については、ベンチ入り選手内での自由な交代とする。
④ ベンチ入り指導者は、2名以上5名までとする。
複数チームをエントリーしている場合、指導者は各チームに配置し原則として兼務を認めない。
⑤ 審判（主審・副審・4th）は試合開始15分前に本部前に集合し、打合せ等を行う。
試合開始10分前に（グランド付近で）、用具等の選手チェックを行う
※指導者、審判の兼務での遅刻は認めない。
※審判は割当てとしておりますが、当該チーム間での調整による変更を可とします。
※主審用の審判カードは本部で準備します。副審用フラッグは、各チームで持参願います。
⑥ 試合球(800hPa)は、原則各チーム持ち寄りとし、運営側が用意した試合球を使用する事も可とする。
⑦ 警告・退場について
・警告の場合、累積2枚で次の1試合に出場できない。
・退場の場合、次の1試合への出場できない。
・当大会期間中有効とする。
⑧ その他の競技規則については、当該年度の日本サッカー協会競技規則／8人制サッカールールと審判法に準ずる。【2022/2023版とする。8人制ルール(自由交代)を再徹底する】
⑨ 試合時間は40分（20分ハーフ）とし、ハーフタイムのインターバルは5分とする。

競 技 方 法 ： 【少年の部】①第一日目：参加16チームを4グループに分けて、予選リーグを行う。
②第二日目：予選リーグ1位と2位は混成のトーナメント戦を行う。
予選リーグ3位と4位は、それぞれのグループにてリーグ戦を行う。
※上位トーナメントで勝敗が決しない場合、ペナルティキック方式（3人）にて勝敗を決する。
【少女の部】①第一日目：参加9チームを3グループに分けて、予選リーグを行う。
②第二日目：予選リーグの順位別にグループを分け、決勝リーグ戦を行う。
【共通】 ※リーグ戦の順位決定方法は以下の通りとする。
a. 勝点（勝ち：3点、分け：1点、負け：0点）b. 得失点差 c. 総得点 d. 当該チームの対戦成績
e. 上記a～dにより順位が決しない場合、当該チームによるペナルティキック（3人）
【雨天時】 ①第一日目雨天：第二日目に順延し予選リーグを実施し、順位トーナメント等は行わない。
②第二日目雨天：予選リーグまでとし、第二日目の順位トーナメント等は行わない。
③両日雨天：大会開催を中止とする。

表 彰 ： 【共通】 優 勝 ： 優勝旗、優勝杯、賞状、盾
準優勝 ： 準優勝杯、賞状、盾
第三位 ： 賞状、盾
【少年のみ】敢闘賞 ： 賞状、盾
【少年のみ】敢闘賞(3位パート1位)：賞状、盾
【少年のみ】敢闘賞(4位パート1位)：賞状、盾
【少女のみ】敢闘賞(2位パート1位)：賞状、盾
【少女のみ】敢闘賞(3位パート1位)：賞状、盾

【共通】 個人賞 ： 各チームより1名を優秀選手として表彰する。（少年16名＋少女9名）
優勝チームより1名を最優秀選手として表彰する。（少年1名＋少女1名）
※雨天等で試合が短縮された場合は、表彰内容を変更する場合がある。

注 意 事 項 ： **小雨決行です**。雨天時等による中止連絡は、6時30分に連絡する。
荒川区サッカー協会HPでも、開催の有無について掲示します。協会HPのURL（arakawafa.org）
本部で事前にユニフォームチェックは行いません。当該チームで打ち合わせて下さい。
試合用ベンチは、各チームで準備すること。
ピッチ内アップは、試合前5分間行うことができる。（審判チェック後）

会場責任者 ：

	荒川区			江東区
	東尾久運動場	少年サッカー場	少年多目的	辰巳の森
会場責任者	本田 勝久 090-1700-0439	福永 恵充	辻河 勇介	井上 輝彦 090-3092-5658
担当	荒川区	荒川区・江東区	荒川区・江東区	江東区

１日目予選リーグ　タイムスケジュール

東尾久運動場 A面（A･Bブロック）　（開場8：00）

20分-5分-20分

	時間	チーム名	結果	チーム名	主審･４審	副審（２名）
1	9：30 ～ 10：15	荒川区選抜ブルー	—	北区トレセンA	川口市B	足立区
2	10：30 ～ 11：15	川口市B	—	足立区	荒川区選抜ブルー	北区トレセンA
3	11：30 ～ 12：15	荒川区選抜ブルー	—	川口市A	川口市B	戸田市B
4	12：30 ～ 13：15	川口市B	—	戸田市B	荒川区選抜ブルー	川口市A
5	13：30 ～ 13：15	戸田市A	—	荒川区選抜ブルー	戸田市B	足立区
6	14：30 ～ 15：15	戸田市B	—	足立区	戸田市A	荒川区選抜ブルー

東尾久運動場 B面（A･Bブロック）　（開場8：00）

20分-5分-20分

	時間	チーム名	結果	チーム名	主審･４審	副審（２名）
1	9：30 ～ 10：15	川口市A	—	戸田市A	戸田市B	荒川区選抜レッド
2	10：30 ～ 11：15	戸田市B	—	荒川区選抜レッド	川口市A	戸田市A
3	11：30 ～ 12：15	北区トレセンA	—	戸田市A	足立区	荒川区選抜レッド
4	12：30 ～ 13：15	足立区	—	荒川区選抜レッド	北区トレセンA	戸田市A
5	13：30 ～ 13：15	北区トレセンA	—	川口市A	荒川区選抜レッド	川口市B
6	14：30 ～ 15：15	荒川区選抜レッド	—	川口市B	北区トレセンA	川口市A

少年運動場サッカー場（Cブロック）　（開場8：00）

20分-5分-20分

	時間	チーム名	結果	チーム名	主審･４審	副審（２名）
1	9：30 ～ 10：15	江東区選抜グリーン	—	板橋区トレセンA	台東区	北区トレセンB
2	10：30 ～ 11：15	台東区	—	北区トレセンB	江東区選抜グリーン	板橋区トレセンA
3	11：30 ～ 12：15	江東区選抜グリーン	—	台東区	板橋区トレセンA	北区トレセンB
4	12：30 ～ 13：15	板橋区トレセンA	—	北区トレセンB	江東区選抜グリーン	台東区
5	13：30 ～ 13：15	北区トレセンB	—	江東区選抜グリーン	板橋区トレセンA	台東区
6	14：30 ～ 15：15	板橋区トレセンA	—	台東区	北区トレセンB	江東区選抜グリーン

少年運動場多目的広場（Dブロック）　（開場8：00）

20分-5分-20分

	時間	チーム名	結果	チーム名	主審･４審	副審（２名）
1	9：30 ～ 10：15	墨田区トレセン	—	板橋区トレセンB	中央区	江東区選抜ホワイト
2	10：30 ～ 11：15	中央区	—	江東区選抜ホワイト	墨田区トレセン	板橋区トレセンB
3	11：30 ～ 12：15	墨田区トレセン	—	中央区	板橋区トレセンB	江東区選抜ホワイト
4	12：30 ～ 13：15	板橋区トレセンB	—	江東区選抜ホワイト	墨田区トレセン	中央区
5	13：30 ～ 13：15	板橋区トレセンB	—	中央区	江東区選抜ホワイト	墨田区トレセン
6	14：30 ～ 15：15	江東区選抜ホワイト	—	墨田区トレセン	板橋区トレセンB	中央区

１日目　予選リーグ組み合わせ

A ブロック	東尾久運動場								
チーム名	荒川区選抜ブルー	北区トレセンA	川口市A	戸田市A	勝点	得点	失点	得失差	順位
荒川区選抜ブルー									
北区トレセンA									
川口市A									
戸田市A									

B ブロック	東尾久運動場								
チーム名	荒川区選抜レッド	戸田市B	足立区	川口市B	勝点	得点	失点	得失差	順位
荒川区選抜レッド									
戸田市B									
足立区									
川口市B									

C ブロック	少年運動場サッカー場								
チーム名	江東区選抜グリーン	板橋区トレセンA	台東区	北区トレセンB	勝点	得点	失点	得失差	順位
江東区選抜グリーン									
板橋区トレセンA									
台東区									
北区トレセンB									

D ブロック	少年運動場多目的広場								
チーム名	江東区選抜ホワイト	中央区	墨田区トレセン	板橋区トレセンB	勝点	得点	失点	得失差	順位
江東区選抜ホワイト									
中央区									
墨田区トレセン									
板橋区トレセンB									

２日目 順位決定戦　タイムスケジュール

上位パート　東尾久運動場 A面　（開場8：00）　　20分-5分-20分

	時間	チーム名	結果	チーム名	主審・４審	副審（2名）
①	9：30 ～ 10：15	A1	―	D2	C1	B2
③	10：30 ～ 11：15	C1	―	B2	A1	D2
⑤	11：30 ～ 12：15	①負	―	③負	①勝	③勝
⑦	12：30 ～ 13：15	①勝	―	③勝	①負	③負
⑨	13：30 ～ 13：15	⑤勝	―	⑥勝	⑦勝	⑧勝
⑫	14：30 ～ 15：15	⑦勝	―	⑧勝	⑤勝	⑥勝

上位パート　東尾久運動場 B面　（開場8：00）　　20分-5分-20分

	時間	チーム名	結果	チーム名	主審・４審	副審（2名）
②	9：30 ～ 10：15	B1	―	C2	D1	A2
④	10：30 ～ 11：15	D1	―	A2	B1	C2
⑥	11：30 ～ 12：15	②負	―	④負	②勝	④勝
⑧	12：30 ～ 13：15	②勝	―	④勝	②負	④負
⑩	13：30 ～ 13：15	⑤負	―	⑥負	⑦負	⑧負
⑪	14：30 ～ 15：15	⑦負	―	⑧負	⑤負	⑥負

同点の場合、ＰＫ戦（3人）を行う。

1位～４位のチームは、15：20（予定）の閉会式にご参加ください

3位パート　少年運動場サッカー場（開場8：00）　　20分-5分-20分

	時間	チーム名	結果	チーム名	主審・４審	副審（2名）
1	9：30 ～ 10：15	A3	―	B3	C3	D3
2	10：30 ～ 11：15	C3	―	D3	A3	B3
3	11：30 ～ 12：15	A3	―	C3	B3	D3
4	12：30 ～ 13：15	B3	―	D3	A3	C3
5	13：30 ～ 13：15	C3	―	B3	D3	A3
6	14：30 ～ 15：15	D3	―	A3	C3	B3

３位パートの１位チームはその場で表彰を行います。

4位パート　少年運動場多目的広場（開場8：00）　　20分-5分-20分

	時間	チーム名	結果	チーム名	主審・４審	副審（2名）
1	9：30 ～ 10：15	A4	―	B4	C4	D4
2	10：30 ～ 11：15	C4	―	D4	A4	B4
3	11：30 ～ 12：15	A4	―	C4	B4	D4
4	12：30 ～ 13：15	B4	―	D4	A4	C4
5	13：30 ～ 13：15	C4	―	B4	D4	A4
6	14：30 ～ 15：15	D4	―	A4	C4	B4

４位パートの１位チームはその場で表彰を行います。

上位トーナメント

東尾久運動場

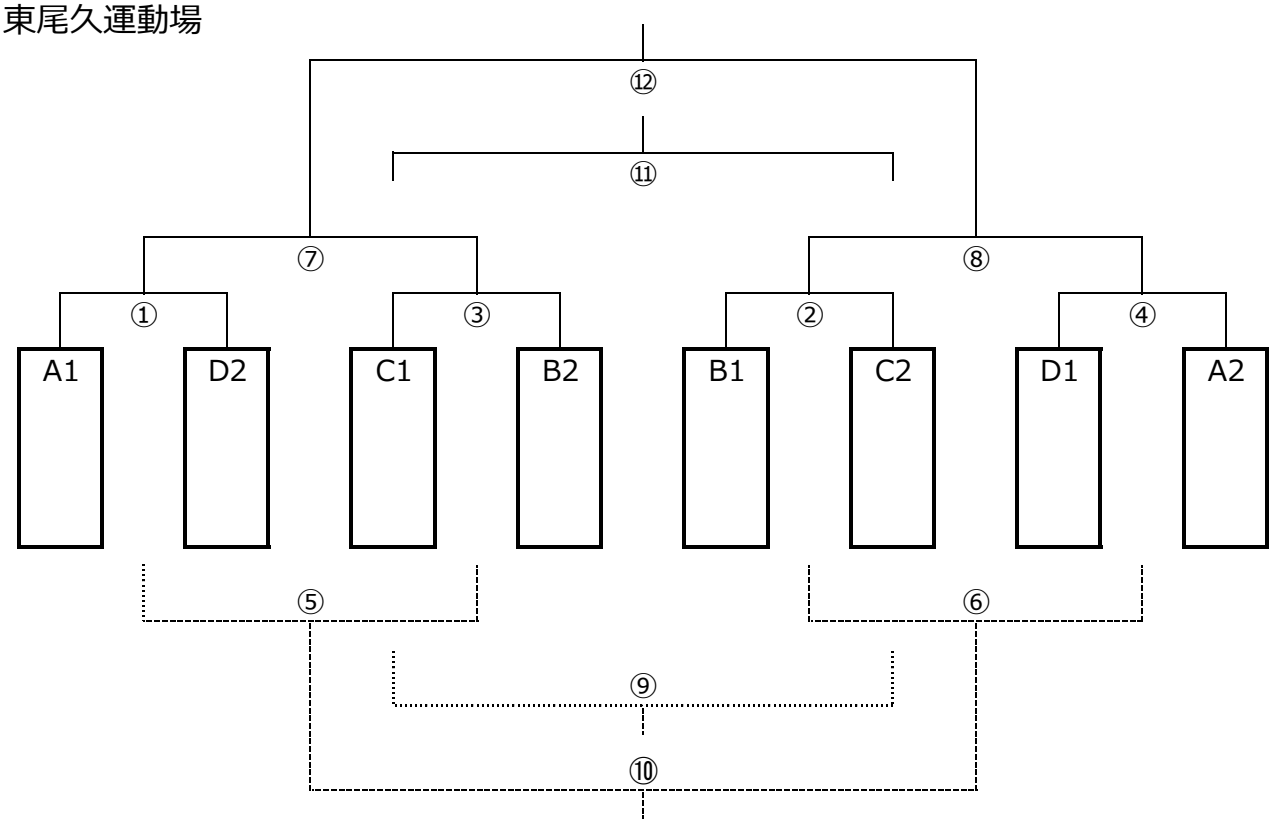

３位パート

少年運動場サッカー場

チーム名	A3	B3	C3	D3	勝点	得点	失点	得失差	順位
A3									
B3									
C3									
D3									

4位パート

少年運動場多目的広場

チーム名	A4	B4	C4	D4	勝点	得点	失点	得失差	順位
A4									
B4									
C4									
D4									

１日目予選リーグ　タイムスケジュール（少女）

辰巳の森少年広場 A面　（開場 ８：３０）

☆　20分-5分-20分

	時間	チーム名	結果	チーム名	主審・４審	副審（２名）
1	9：30 ～ 10：15	荒川B	―	戸田市	足立区	荒川A
2	10：30 ～ 11：15	足立区	―	荒川A	荒川B	戸田市
3	11：30 ～ 12：15	戸田市	―	墨田区	川口市	足立区
4	12：30 ～ 13：15	川口市	―	足立区	戸田市	墨田区
5	13：30 ～ 14：15	墨田区	―	荒川B	荒川A	川口市
6	14：30 ～ 15：15	荒川A	―	川口市	墨田区	荒川B

辰巳の森少年広場 B面　（開場 ８：３０）

20分-5分-20分

	時間	チーム名	結果	チーム名	主審・４審	副審（２名）
1	9：30 ～ 10：15	板橋区	―	江東区	北区・大会本部	北区
2	10：45 ～ 11：30	北区	―	板橋区	江東区・大会本部	江東区
3	12：00 ～ 12：45	江東区	―	北区	板橋区・大会本部	板橋区
4						
5						
6	※Ｂ面は独自の時間帯で試合をおこないます。					

２日目決勝リーグ　タイムスケジュール

辰巳の森少年広場 A面　（開場 ８：３０）

20分-5分-20分

	時間	チーム名	結果	チーム名	主審・４審	副審（２名）
1	9：30 ～ 10：15	A2	―	B2	A1	B1
2	10：30 ～ 11：15	A1	―	B1	A2	B2
3	11：30 ～ 12：15	C2	―	A2	C1	A1
4	12：30 ～ 13：15	C1	―	A1	C2	A2
5	13：30 ～ 14：15	B2	―	C2	B1	C1
6	14：30 ～ 15：15	B1	―	C1	B2	C2

辰巳の森少年広場 B面　（開場 ８：３０）

20分-5分-20分

	時間	チーム名	結果	チーム名	主審・４審	副審（２名）
1	9：30 ～ 10：15	A3	―	B3	C3+大会本部	C3
2	10：45 ～ 11：30	C3	―	A3	B3＋大会本部	B3
3	12：00 ～ 12：45	C3	―	B3	A3＋大会本部	A3
4	3位パートは、リーグ戦終了後表彰式を行います。					
5						
6	※Ｂ面は独自の時間帯で試合をおこないます。					

１日目　予選リーグ組み合わせ（少女）

A ブロック								
チーム名	戸田市	墨田区	荒川B	勝点	得点	失点	得失差	順位
戸田市								
墨田区								
荒川B								

B ブロック								
チーム名	板橋区	江東区	北区	勝点	得点	失点	得失差	順位
板橋区								
江東区								
北区								

C ブロック								
チーム名	荒川A	足立区	川口市	勝点	得点	失点	得失差	順位
荒川A								
足立区								
川口市								

２日目　決勝リーグ組み合わせ（少女）

1位パート								
チーム名	A1	B1	C1	勝点	得点	失点	得失差	順位
A1								
B1								
C1								

2位パート								
チーム名	A2	B2	C2	勝点	得点	失点	得失差	順位
A2								
B2								
C2								

3位パート								
チーム名	A3	B3	C3	勝点	得点	失点	得失差	順位
A3								
B3								
C3								

東尾久運動場多目的広場　案内図

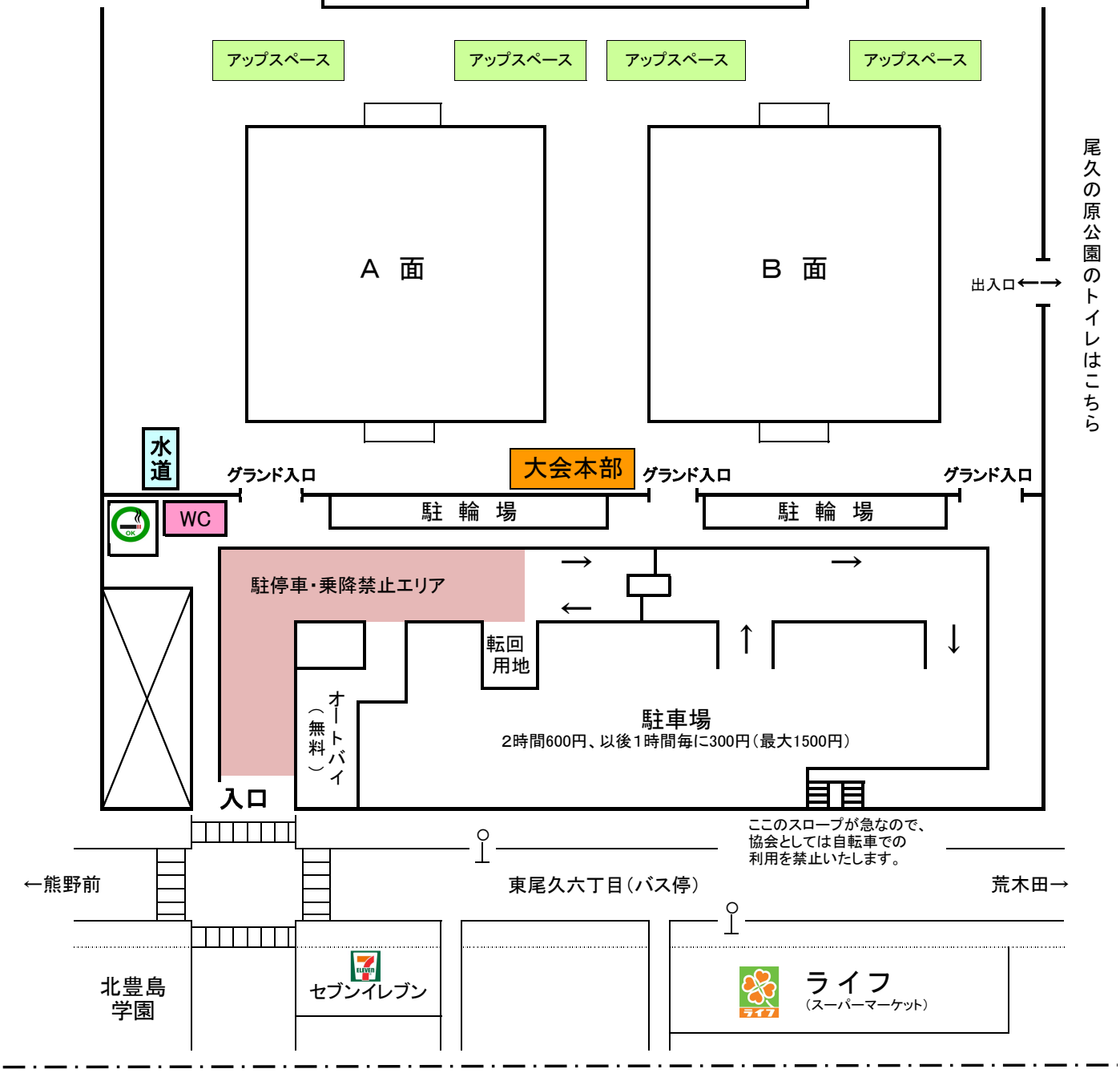

東尾久運動場多目的広場　ご利用に関する注意事項

■住所：荒川区東尾久７－１－１

- 駐車場は有料となります。（2時間600円、その後1時間毎に300円。最大1500円）
  （テニスや公園利用者も駐車するので確実に駐車できるかは約束できません）
- 会場前のセブンイレブンの駐車場には買い物以外で駐車しないで下さい。
- 自転車・オートバイは指定の場所に駐輪して下さい。（案内図参照）
- ［　　］の部分は【駐停車・乗降禁止】です。
- 東尾久運動場はグランド以外も敷地内はすべて禁煙となります。付近での喫煙もご遠慮ください。
  ※特別に喫煙所を設けましたので、喫煙は所定の場所でお願いします。
- 観覧席は応援用なので、チームの待機場所としての利用は禁止します。
- グランド内でタープなどの使用は可能ですが、ペグなどの打ち込みは禁止です。（重石をご用意ください）
- グランド内は飲食可能ですが、ゴミはお持ち帰り下さい。
- スパイクは使用可ですが、金属ポイントのものは禁止です。
- 隣接している「都立尾久の原公園」のトイレもご利用下さい。
- ペットを連れて入ることは禁止です。
- 小さいお子様連れの方は目が行き届くようにお願いします。
- その他、不明な点は大会役員までお問合せ下さい。

少年運動場の使用について

少年運動場サッカー場・多目的広場（足立区小台1-22番地先）の使用上の注意と会場案内図です。

駐車証は事前に郵送いたします。第2日目に必要になったチームは東尾久運動場にてお渡しします。

① 駐車場について

＊駐車場の使用は１チーム４台までです。（無料です）
荒川区発行の駐車証が無い車は入ることができません。入口にて提示をお願いします。

＊駐車場は７：３０より入れますが、それより早く来ないようお願いします。

＊グランド周辺にコインパーキングはありません。路上駐車は絶対にやめて下さい。
路上での用具搬入及び選手送迎は通行の妨げになりますので、駅前のロータリーでお願いします。

＊近隣のケーズデンキには絶対に駐車しないで下さい。

＊駐車場へは、尾久橋通りから土手に向かって入るか、西新井橋方面から来る場合は舎人ライナー足立小台駅のロータリーで向きを変えてから土手に入ってください。（詳細図参照）

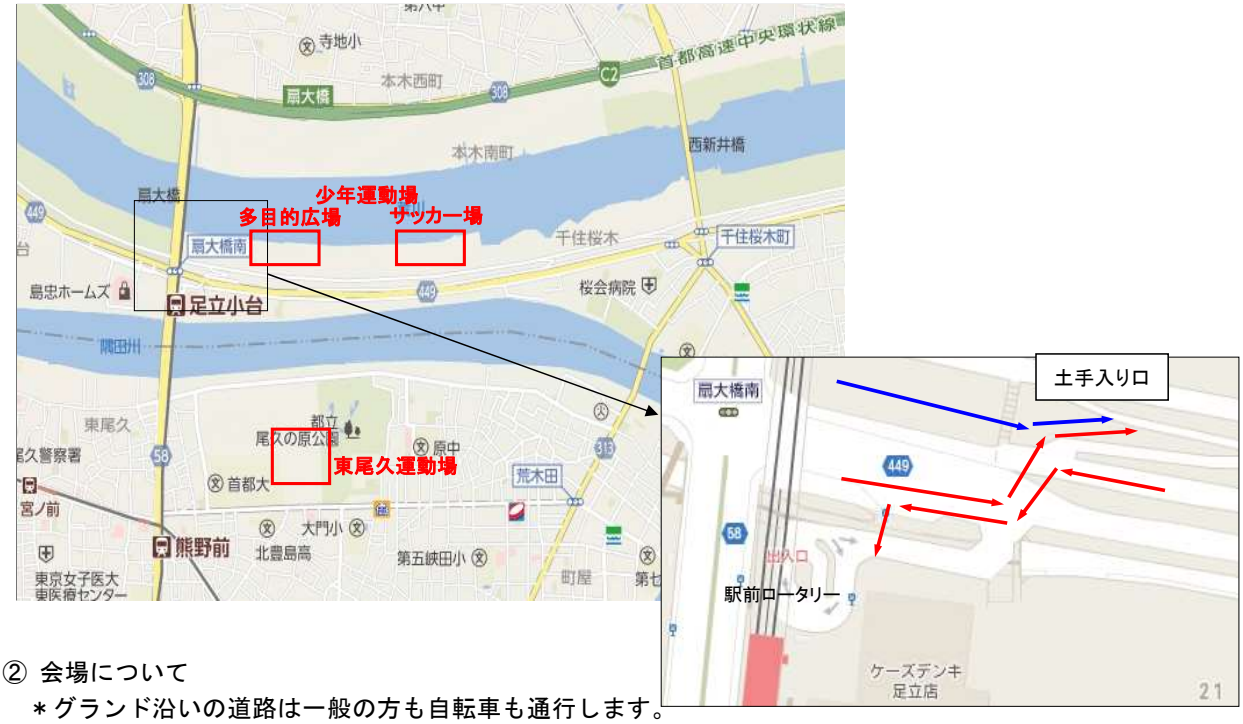

② 会場について

＊グランド沿いの道路は一般の方も自転車も通行します。
通行の妨げにならないよう、ご注意下さい。

＊土手の斜面をチームの待機場所にするのは、ご遠慮下さい。

＊タバコは指定の喫煙場所でお願いします。

＊ゴミは必ず持ち帰るようお願いします。

＊近隣のケーズデンキには絶対に駐車しないで下さい。

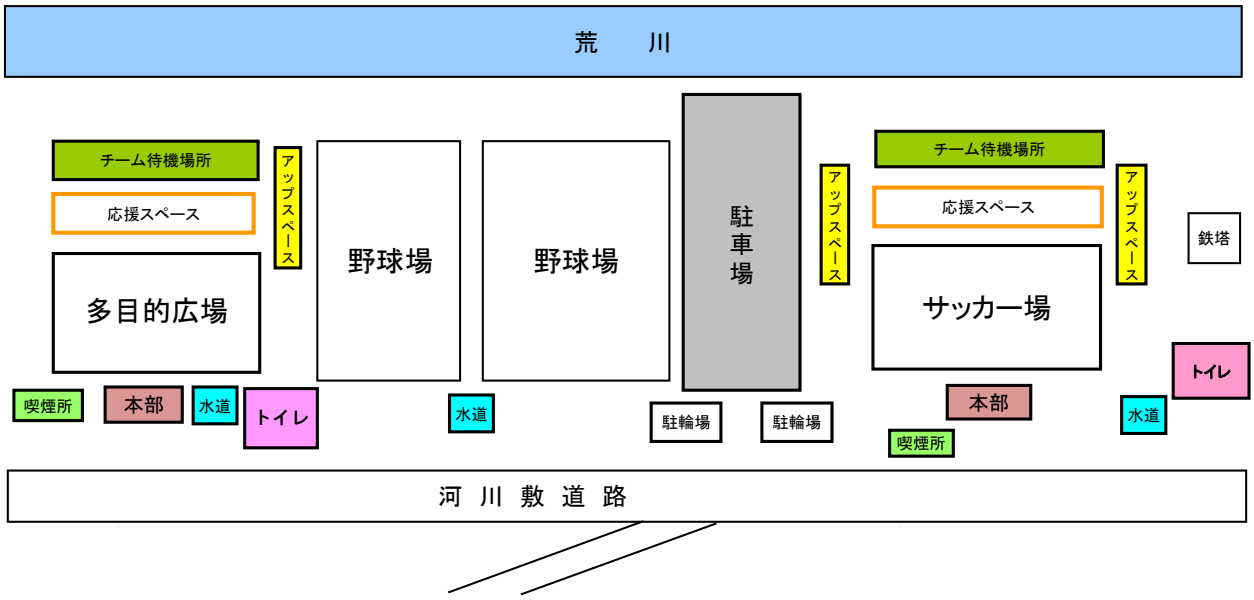

辰巳海浜公園少年広場（会場）諸注意事項（江東区辰巳二丁目1番35号）

①一般の公園利用者に支障を与えないこと。特に安全確保に充分に留意して下さい。
②公園施設、植栽等を損傷しないで下さい。（グラウンド以外でのボールの使用は禁止です）
③駐車については、有料駐車場を使用して下さい。（東京ｱｸｱﾃｨｯｸｽｾﾝﾀｰ駐車場は使用禁止です）
④三つ目通りは全て駐停車禁止のため、荷物の出し入れ及び人の乗り降りもしないで下さい。
　　地図上の「　　道路」
⑤会場等で出たゴミは、各チームで責任をもつて持ち帰り処分して下さい。

荒川クリエーション少年少女サッカー大会開催記録

開催			幹事	開催会場	チーム数	成績		特記事項
回	年	月/日	市区			少年	少女	
1	1995	11/11 11/25	足立区 荒川区	足立区鹿浜緑地球技場	少年:12	優　勝:川口イレブンスター 準優勝:江東選抜		
2	1996	11/23 12/14	川口市 戸田市	川口市河原町グランド	少年:12	優　勝:葛飾選抜 準優勝:江東区選抜		
3	1997	11/ 8 11/22	墨田区 葛飾区	葛飾区荒川第一球技場	少年:12	優　勝:葛飾FC 準優勝:江東選抜		
4	1998	11/14 11/28	板橋区 北区	板橋区荒川戸田橋緑地サッカー場	少年:16 少女:6	優　勝:墨田区A 準優勝:戸田JSC	優　勝:戸田ガールズ 準優勝:板橋トレセンレディース	
5	1999	11/13 11/27	江戸川区 江東区	足立区鹿浜緑地球技場 川口市河原町グランド	少年:12 少女:8	優　勝:戸田JSC 準優勝:北区選抜	優　勝:葛飾選抜 準優勝:板橋女子トレセン	
6	2000	11/11 11/25	足立区 荒川区	足立区鹿浜緑地球技場 川口市河原町グランド	少年:12 少女:8	優　勝:北区選抜 準優勝:板橋トレセン	優　勝:板橋トレセンレディース 準優勝:北区女子選抜	
7	2001	11/10 11/24	川口市 戸田市	板橋区荒川戸田橋緑地サッカー場	少年:12 少女:8	優　勝:江戸川トレセン 準優勝:墨田選抜	優　勝:北区女子選抜チェリーズ 準優勝:すみだFCガールズ	
8	2002	11/ 9 11/16	板橋区 北区	板橋区荒川戸田橋緑地サッカー場	少年:16 少女:9	優　勝:北区選抜A 準優勝:戸田市B	優　勝:板橋トレセンレディース 準優勝:足立FCレディース	
9	2003	11/15 11/22	墨田区 葛飾区 台東区	荒川区四ツ木橋緑地少年サッカー場 荒川小菅球技場/四ツ木橋球技場 木根川橋球技場	少年:18 少女:12	優　勝:江戸川選抜 準優勝:北区選抜A	優　勝:戸田戸木南ボンバーズFC 準優勝:北区選抜A	
10	2004	11/13 11/20	江東区 江戸川区	荒川区四ツ木橋緑地少年サッカー場 木根川橋球技場	少年:12 少女:8	優　勝:江戸川U-12 準優勝:戸田市選抜	優　勝:荒川区選抜 準優勝:戸田戸木南ボンバーズFC	
11	2005	11/12 11/19	足立区 荒川区	足立区鹿浜橋緑地球技場 荒川区少年運動場	少年:12 少女:9	優　勝:北区トレセン 準優勝:板橋トレセンオレンジ	優　勝:戸田戸木南ボンバーズFC 準優勝:江戸川レディース	
12	2006	11/18 12/ 2	川口市 戸田市	板橋区荒川戸田橋緑地サッカー場	少年:16 少女:8	優　勝:板橋トレセンオレンジ 準優勝:板橋トレセンホワイト	優　勝:FC足立 準優勝:葛飾区選抜	
13	2007	11/24 12/ 1	板橋区 北区	板橋区荒川戸田橋緑地サッカー場	少年:16 少女:8	優　勝:北区トレセンA 準優勝:川口イレブンスター	優　勝:葛飾選抜 準優勝:FC足立	
14	2008	11/29 12/ 6	墨田区 葛飾区 台東区	荒川区四ツ木橋緑地少年サッカー場 荒川小菅球技場/四ツ木橋球技場 木根川橋球技場	少年:18 少女:9	優　勝:江東区選抜 準優勝:江戸川トレセンU-12	優　勝:北区女子 準優勝:江戸川レディース	
15	2009	11/28 12/ 5	江戸川区 江東区	荒川区四ツ木橋緑地少年サッカー場 荒川小菅球技場/四ツ木橋球技場 木根川橋球技場	少年:18 少女:12	優　勝:江戸川区U-12・Azul 準優勝:江戸川区U-12・Branco	優　勝:葛飾区女子選抜A 準優勝:江戸川レディース	
16	2010	11/24 12/ 1	足立区 荒川区	足立区鹿浜橋緑地球技場 荒川区少年運動場 荒川区東尾久運動場	少年:18 少女:12	優　勝:FC足立・A 準優勝:江戸川U-12・グリーン	優　勝:FC足立 準優勝:北区女子	
17	2011	11/26	川口市 戸田市	戸田市彩湖・道満グリーンパーク陸上競技場 戸田市惣右衛門公園サッカー場 川口市上谷沼グランド	少年:16 少女:12	☆ブロック優勝 戸田オレンジ/川口選抜B 江戸川選抜U-12/北区トレセンA	☆ブロック優勝 FC足立/江戸川レディース 葛飾区女子選抜B/北区	※第17回以降、国土交通省の協賛廃止 ※天候不良により順位パート開催できず
18	2012	11/24 12/ 1	板橋区 北区	板橋区荒川戸田橋緑地サッカー場	少年:16 少女:11	優　勝:川口オーソリティー 準優勝:板橋グリーン	優　勝:江戸川プライマリー選抜 準優勝:北区女子トレセン	
19	2013	11/23 11/30	墨田区 葛飾区 台東区	葛飾区総合スポーツセンター陸上競技場 葛飾区東金町多目的広場 墨田区荒川四つ木橋少年サッカー場	少年:17 少女:11	優　勝:江東選抜グリーン 準優勝:江戸川U-12	優　勝:川口リリーズ 準優勝:江戸川ブライマリー選抜	
20	2014	12/14 12/21 12/23	荒川区 江東区	戸田市彩湖・道満グリーンパーク陸上競技場 戸田市惣右衛門公園サッカー場	少年:16 少女:12	優　勝:江東区グリーン 準優勝:北区A	優　勝:戸田市選抜 準優勝:北区	
21	2015	12/13 12/20	戸田市 川口市	戸田市彩湖・道満グリーンパーク陸上競技場 戸田市惣右衛門公園サッカー場 川口市上谷沼グランド	少年:16 少女:12	優　勝:北区選抜A 準優勝:板橋区選抜レッド	優　勝:戸田選抜 準優勝:川口リリーズ	※大会運営の円滑化のため、荒川下流域以外市区への招待を開始
22	2016	12/11 12/18	板橋区 北区	戸田市彩湖・道満グリーンパーク陸上競技場 戸田市惣右衛門公園サッカー場 川口市上谷沼グランド	少年:16 少女:12	優　勝:江東選抜ホワイト 準優勝:墨田区トレセンU－１２	優　勝:戸田選抜 準優勝:北区女子U－１２	
23	2017	12/10 12/17	墨田区 台東区 足立区	戸田市彩湖・道満グリーンパーク陸上競技場 戸田市惣右衛門公園サッカー場 墨田区荒川少年グランド	少年:16 少女:12	優　勝:川口オーソリティ 準優勝:江東区選抜グリーン	優　勝:戸田選抜 準優勝:FC足立ダイヤモンド	少女1チーム　草加市招待
24	2018	12/09 12/16	江東区 荒川区	戸田市彩湖・道満グリーンパーク陸上競技場 戸田市惣右衛門公園サッカー場 荒川区東尾久運動多目的広場	少年:16 少女:12	優勝:江東選抜グリーン 準優勝:品川区	優勝:戸田選抜 準優勝:なでしこ江東	少年3チーム招待 和光選抜、中央ｼﾃｨｰﾕﾅｲﾃｯﾄﾞ、品川区 少女1チーム　草加市招待
25	2019	12/7 12/15 12/22	川口市 戸田市	戸田市惣右衛門公園サッカー場 荒川区東尾久運動多目的広場 荒川区民運動場	少年:16 少女:12	優勝:戸田トレセン 準優勝:北区トレセンB	優勝:足立プラチナ 準優勝:墨田少女U-12	少年1チーム招待：和光選抜 女子チーム2チーム招待：桶川クイーンズ・草加アミタス
	2020			中止				
26	2021	12/12 12/19	板橋区 北区	板橋区戸田橋緑地サッカー場	少年:14 少女:8	優勝：江東選抜グリーン 準優勝：川口オーソリティ	優勝：FCスペラールtoda 準優勝：北区女子	
27	2022	12/11 12/18	墨田区 台東区 足立区	墨田区 鐘淵球技場 台東区 荒川河川敷運動公園 足立区 総合スポーツセンター	少年16 少女8	優勝：北区トレセンA 準優勝：川口オーソリティ	優勝：FCスペラールtoda 準優勝：なでしこ江東	少女：2日目グランド不良の為中止
28	2023	12/10 12/17	江東区 荒川区	荒川区 東尾久運動場多目的広場 荒川区 少年運動場サッカー場・多目的広場 江東区 都立辰巳の森海浜公園 少年広場	少年16 少女9	優勝： 準優勝：	優勝： 準優勝：	少年1チーム招待：中央区
29	2024							