令和5年度少年少女冬季フットサル大会　決勝トーナメント戦　組合表　（1年・2年・ママさん）

令和6年2月12日(月)　　会場：赤羽自然観察公園

1年生の部

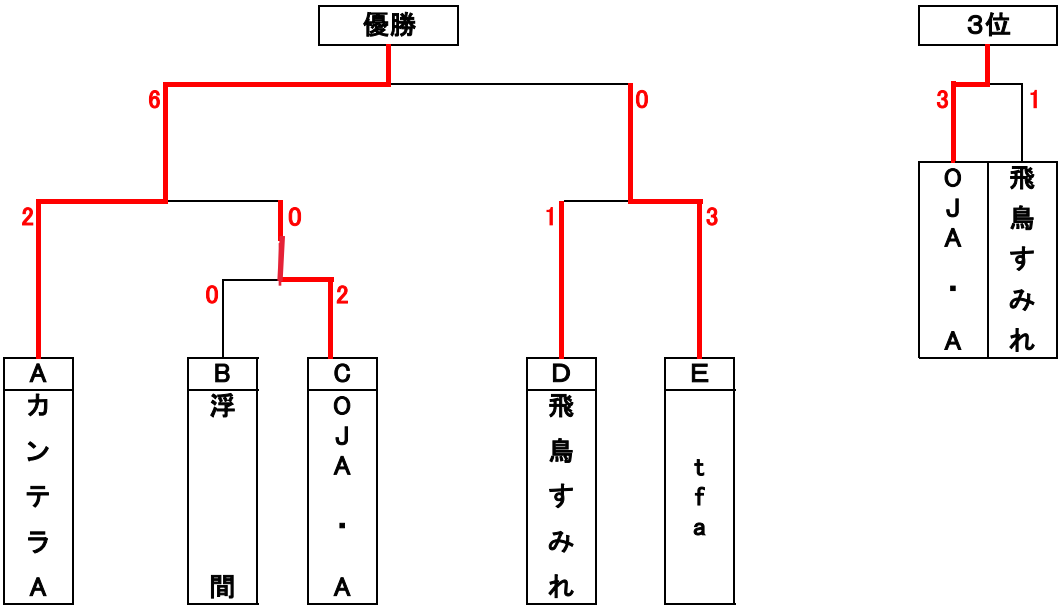

2年生の部

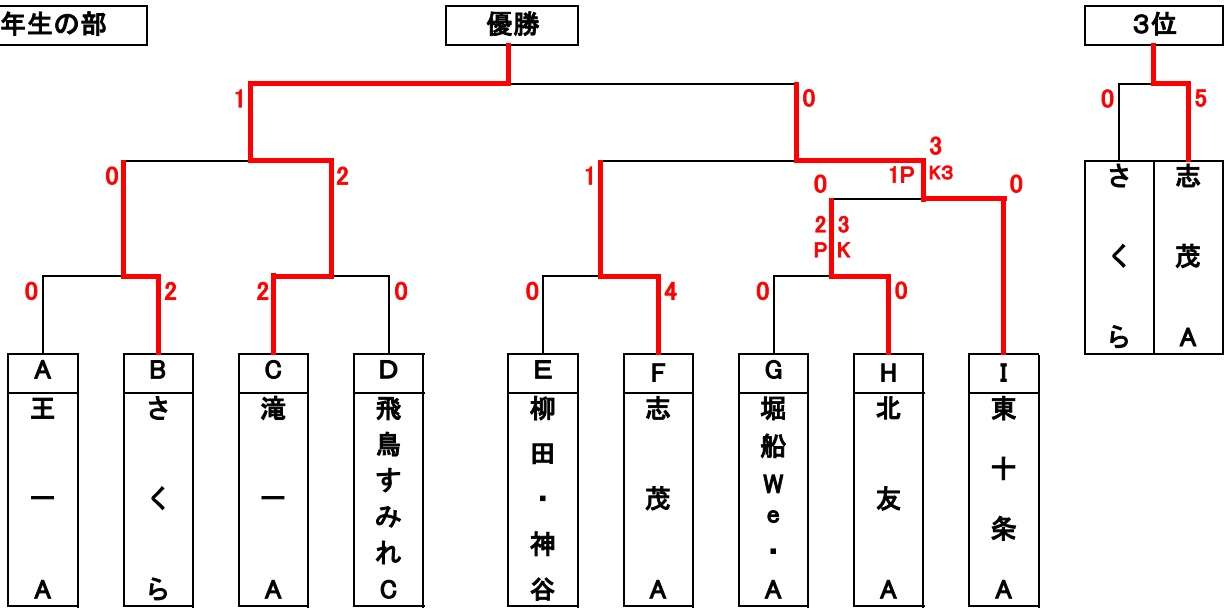
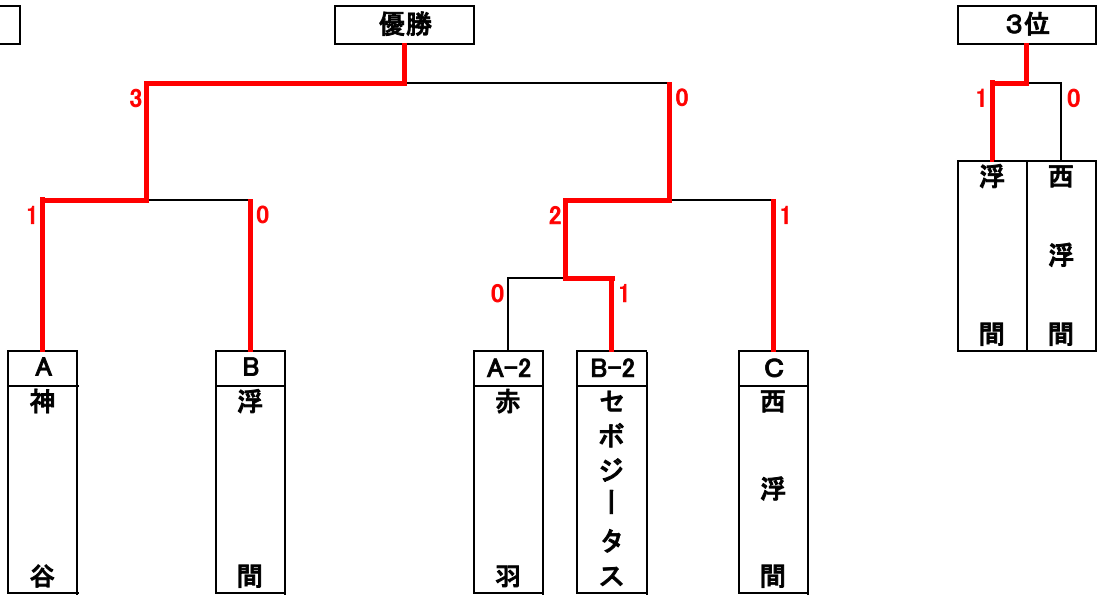
ママさんの部